Europe: +49 / 7731 8399 0 | Email: info@standexmeder.com
USA: +1 / 508 295 0771 | Email: salesusa@standexmeder.com
Asia: +852 / 2955 1682 | Email: salesasia@standexmeder.com

Artikel Nr.:
2206050006
Artikel:
MK06-5-G

Dimensions mm[inch]
tolerances acc. to DIN ISO 2768-m
Toleranzen gem. DIN ISO 2768-m

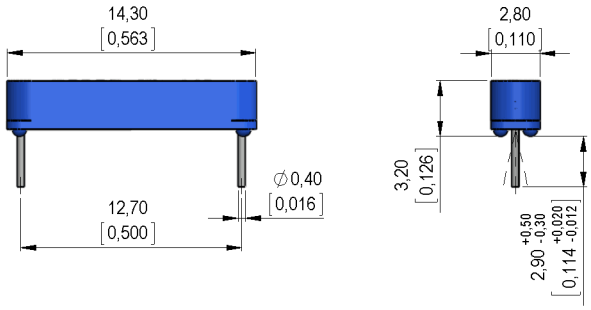

Isometric
Scale 2:1
Maßstab 2:1

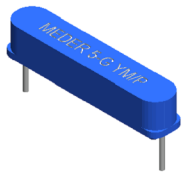

Schematic

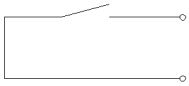

Marking
according to EN60062/factory code
gem. EN60062/Fertigungsstätte

MEDER 5-G YM/P

Angular variation of the pins up to 7,5°possible
Winkelabweichungen der Anschlußbeine, bis zu 7,5°möglich

Magnetische Eigenschaften	Bedingung	Min	Soll	Max	Einheit
Anzug	bei 20°C	18		27	VDC
Prüfmittel		PK 055			

Produktspezifische Daten	Bedingung	Min	Soll	Max	Einheit
Kontakt-Nr.		87			
Kontakt - Form		A - Schließer			
Schaltleistung	Kombinationen von Spannung und -Strom dürfen die max. Schaltleistung nicht übersteigen			10	W
Schaltspannung	DC or Peak AC			200	V
Transportstrom	DC or Peak AC			0,5	A
Schaltstrom	DC or Peak AC			0,4	A
Sensorwiderstand	measured with 40% overdrive Sensor deactivated			150	mOhm
Gehäusematerial		PBT glasfaserverstärkt			
Gehäusefarbe		blau			
Verguss-Masse		Epoxydharz			

Umweltdaten	Bedingung	Min	Soll	Max	Einheit
Schock	1/2 Sinuswelle, Dauer 11ms			30	g
Vibration	von 10 - 2000 Hz			20	g
Arbeitstemperatur		-20		85	°C
Lagertemperatur		-35		85	°C
Waschfähigkeit		Fluxdicht			